ISTRUZIONI DI MONTAGGIO

Dolce Vita COUNTRY

ASSEMBLY INSTRUCTIONS - INSTRUCTIONS DE MONTAGE
MONTAGEANLEITUNG

PISCINE LAGHETTO®

DOLCEVITA COUNTRY ASSEMBLY

PISCINE LAGHETTO®

ASSEMBLAGGIO PIEDE

Support Leg assembly - Assemblage des pieds de soutien - Gestellaufbau

1

TOOLS

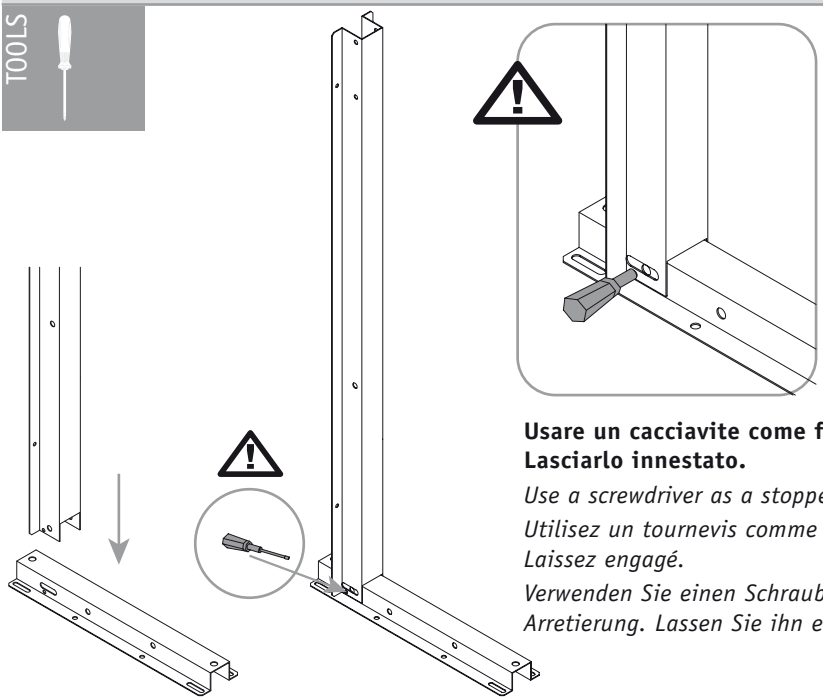

Usare un cacciavite come fermo.
Lasciarlo innestato.

Use a screwdriver as a stopper. Leave it engaged.

Utilisez un tournevis comme goupille de retenue. Laissez engagé.

Verwenden Sie einen Schraubendreher als Arretierung. Lassen Sie ihn eingesteckt.

2

TOOLS

17

Usare n. 2 chiavi per serrare.

Use 2 wrenches to tighten

Utilisez deux clés pour serrer

Verwenden Sie zwei Schraubenschlüssel zum Anziehen.

LEGENDA

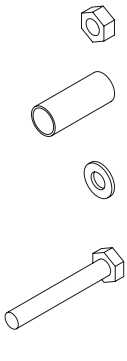

n.1 M 10

n.1 ø 18 x 45

n.2 ø 10

n.1 M 10 X 70

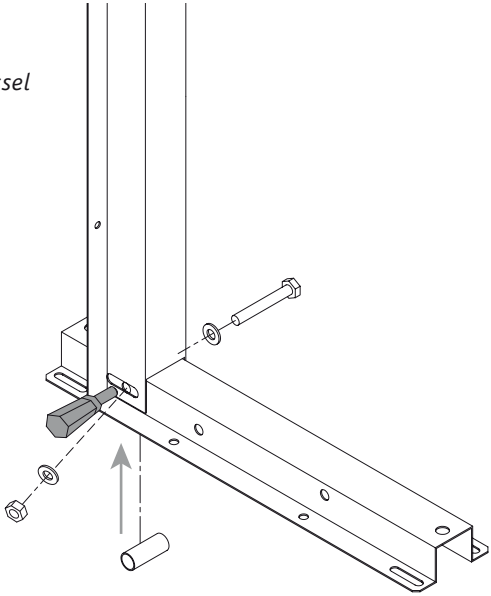

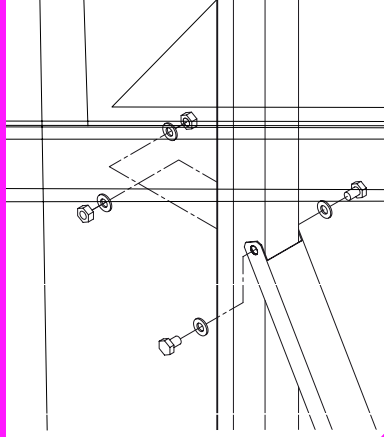

ASSEM
assem

nt cross bar assembly
e der Profilverstärkung

OLS

ASSEMBLAGGIO ANGOLO
corner piece assembly - assemblage d'angle - Montage des Eckpfostens

TOOLS 13

Usare n. 2 chiavi per serrare.
Use 2 wrenches to tighten
Utilisez deux clés pour serrer
Verwenden Sie zwei Schraubenschlüssel zum Anziehen

LEGENDA

- **n.2** M 8
- **n.2** M 8 x 20
- **n.4** ø 8

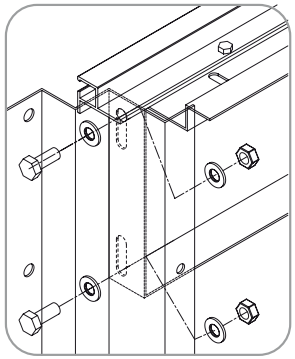

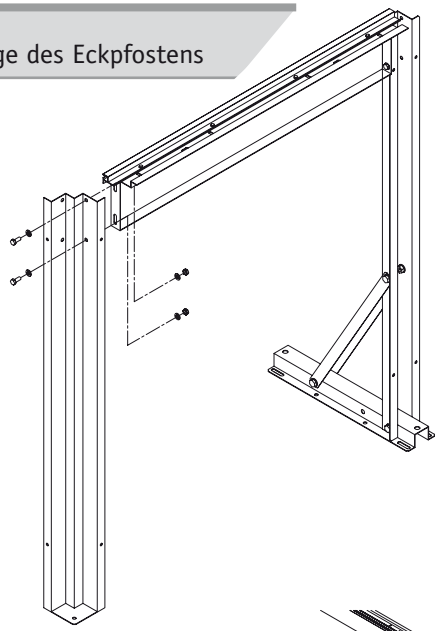

ALLINEAMENTO STRUTTURA
structure alignment - alignement de la structure - Ausrichtung der Struktur

TOOLS TOOLS

LEGENDA

- ø 8 x 60

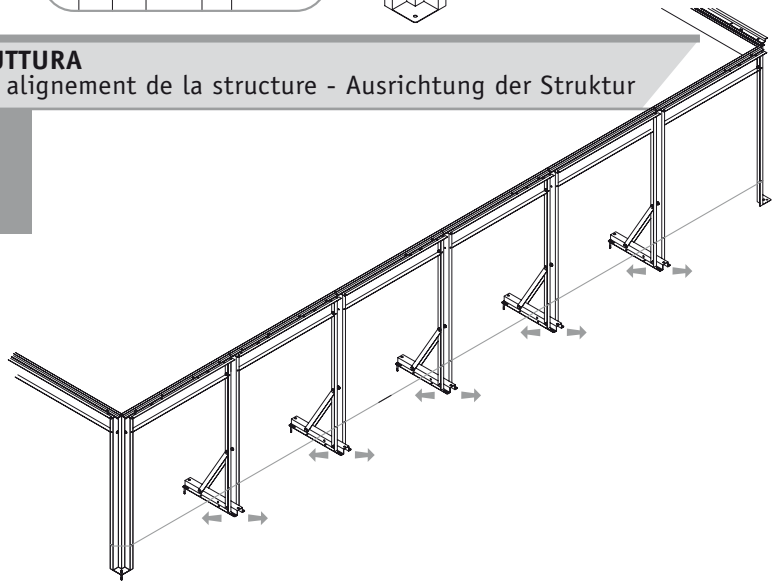

Utilizzando un filo teso tra i due piantoni ad angolo, procedere ad allineare i piedi della struttura fino ad ottenere un lato dritto e tassellare.

Using a wire stretched between the two corner columns, align the foot structure to obtain a straight side and fix it to the ground with anchors.

En utilisant un fil tendu entre les deux colonnes d'angle, alignez les pieds de la structure jusqu'à ce que vous obteniez un côté droit et fixer avec les chevilles.

Befestigen Sie eine Schnur an den Eckpfosten auf der unteren Seite des Gestells. Richten Sie die Gestellfüsse so aus, dass sie in einer Reihe stehen. Befestigen Sie eine Gestellreihe mit Dübeln am Boden.

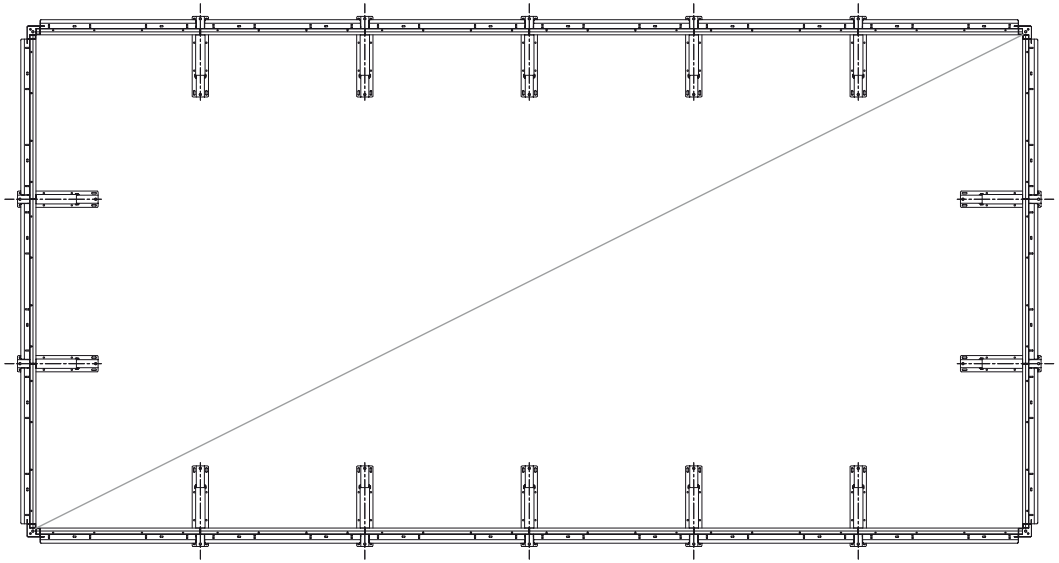

Misurando le due diagonali che devono essere uguali (come da misura in tabella), regoliamo la posizione dei 4 angoli, in modo da ottenere i giusti riferimenti per allineare i restanti 3 lati della piscina e tasselliamoli al fondo.

By measuring the two diagonals that must be the same (as in the table's size) adjust the position of the 4 corners, so you get the right references to align the remaining 3 sides of the pool. Then fix it to the ground with anchors.

Les deux diagonales doivent être les mêmes (cf tableau), ajuster la position des 4 coins, afin d'obtenir les bonnes côtés pour aligner les 3 autres côtés et fixer avec des chevilles.

Messen Sie die beiden Diagonalen und richten Sie die Ecken so aus, dass die Diagonalen gleich sind (siehe Tabelle).

SPECCHIO ACQUA water size - miroir d'eau - Wasserfläche	**DIAGONALE** diagonal - diagonale - Diagonale
m. **3 x 5**	m. **5,831**
m. **3 x 6**	m. **6,708**
m. **3 x 7**	m. **7,616**
m. **4 x 8**	m. **8,944**
m. **4 x 9**	m. **9,849**
m. **5 x 10**	m. **11,18**

Utilizzando la tecnica del filo teso, allineare il resto della struttura e tassellare.

Using the technique of the wire taut, align the rest of structure and fix it to the ground with anchors.

En utilisant la technique du fil tendu, aligner le reste de la structure et le fixer au sol avec les chevilles.

Verwenden Sie wieder die Schnur zum Ausrichten der Gestellfüsse (wie bei der ersten Reihe) und befestigen Sie das Gestell mir Dübeln am Boden.

INSTALLAZIONE TELO
liner Installation - Installation liner - Montage der Schwimmbeckenfolie

1

Portare il telo vasca al centro della struttura, distenderlo facendo attenzione che il fondo vasca sia centrato nella struttura.
Inserire il telo vasca nel profilo in alluminio (come da disegno in sezione) facendo coincidere i tagli al centro degli angoli del telo con l'angolo della struttura.

Bring the pool liner into the middle of the structure, lay it down, making sure that the bottom is centered in the pool structure.
Place the liner in the aluminum profile (as in section drawing) by matching the cuts in the middle of the corners of the liner with the corner of the structure.

Positionnez la toile piscine au milieu de la structure en s'assurant que le fond du liner est centré dans la structure.
Placer la toile dans le profil en aluminium (comme sur dessin en section), correspondant à la coupe au milieu des coins de la toile avec le coin de la structure.

Legen Sie die Schwimmbeckenfolie in die Mitte des Schwimmbeckens.
Stecken Sie den Folienrand in das Aluminiumprofil, indem Sie an einem Eck befinden.
Der mittlere Einschnitt am Folieneck muss mit dem Eck des Gestells übereinstimmen.

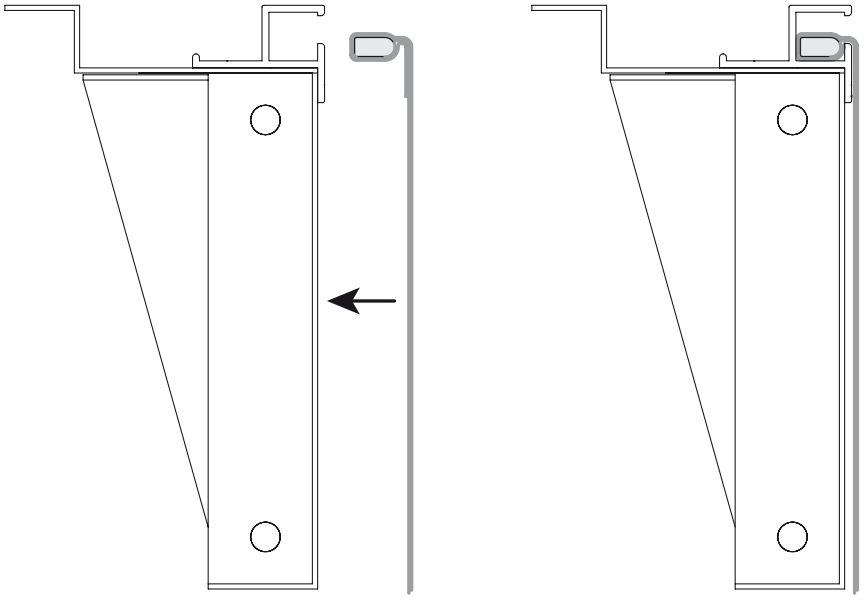

2

TOOLS

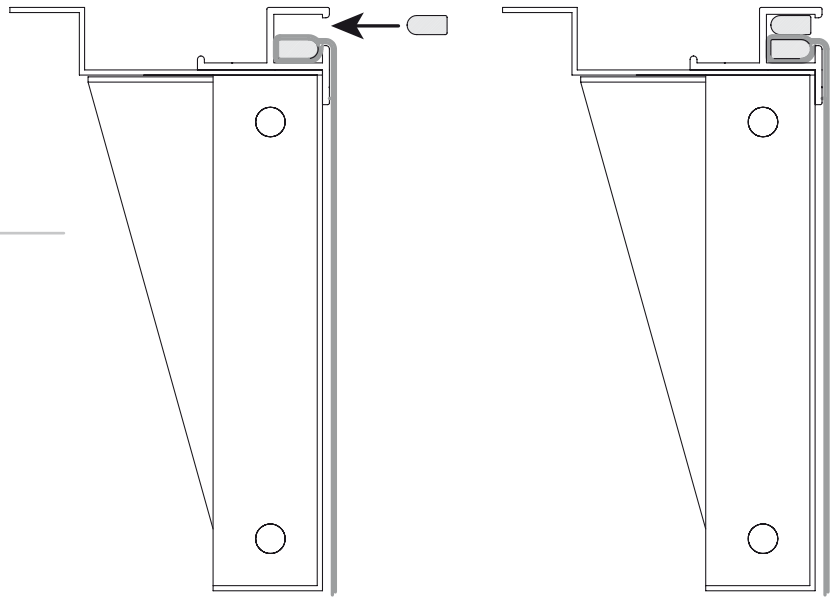

Inserire il cordino pvc come da disegno aiutandosi con un martello in gomma.

Insert the PVC cord as in the drawing with the help of a rubber hammer.

Insérez le cordon de PVC pour le dessin à l'aide d'un marteau en caoutchouc.

Stecken Sie nun die PVC-Kordel ebenfalls in das Aluminiumprofil, wie in der Zeichnung dargestellt. Benutzen Sie dazu einen Gummihammer.

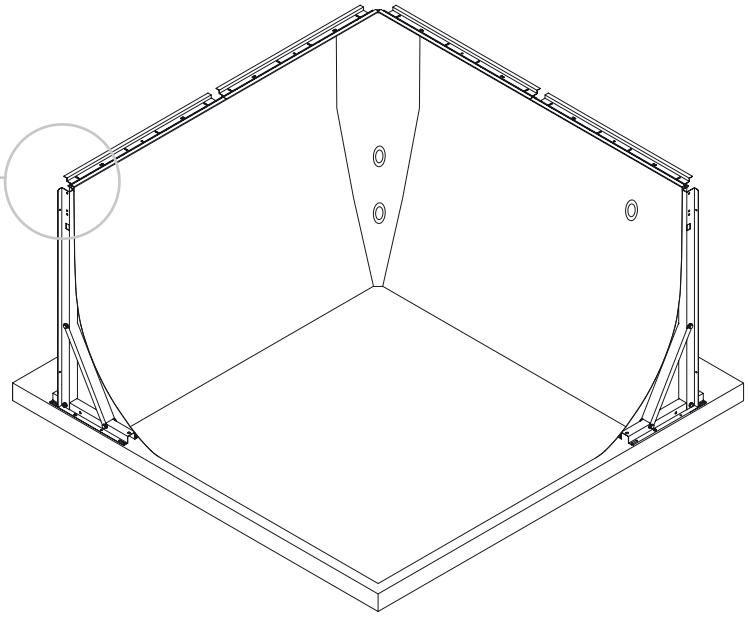

SKIMMER E PASSANTI skimmer and wall fittings
skimmer e traverse de paroi - skimmer und Wandbefestigungen

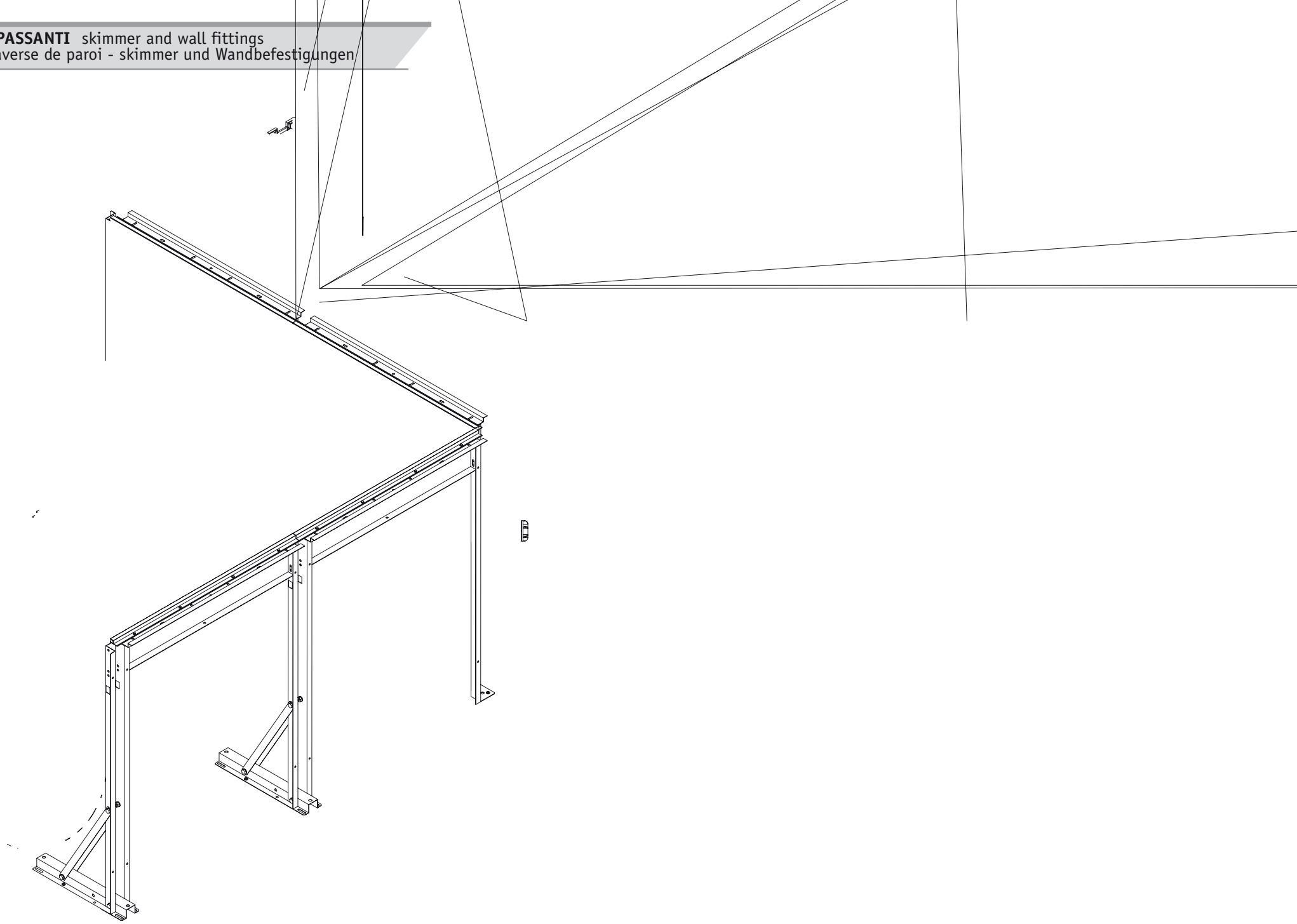

ASSEMBLAGGIO BORDO plastic wood top finish assembly
assemblage planche en bois reconstitué - Montage der Kunstholzbordüre

TOOLS 10

LEGENDA

- **n.2** M 6 x 50
- **n.2** ø 6
- **n.2** M 6
- **n.2**
- **n.1**

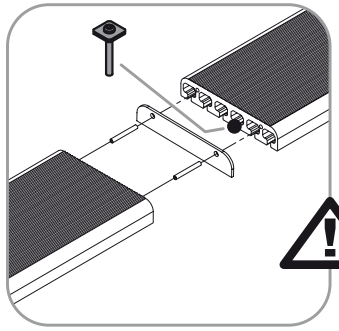

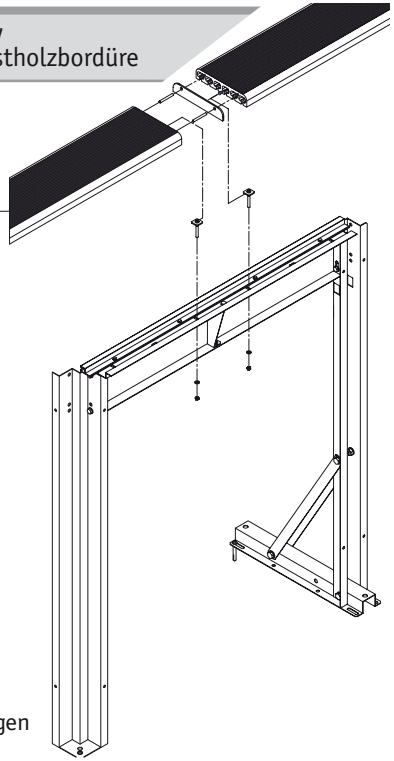

Inserire i prigionieri nella guida indicata
Enter the spindles in the shown guide
Entrez les broches dans les guides indiqués
Stecken Sie die Stifte in die entsprechenden Bohrungen

ASSEMBLAGGIO PORTAPANNELLO ANGOLO corner panel support assembly
ensemble de support de panneau d'angle - Montage der Eckpfostenverkleidung

TOOLS

Avvitare il pezzo a "L" indicativamente come da disegno a lato.

Screw the "L" shaped piece as in the drawing on the side.

Visser la pièce en forme de «L» comme Indiqué sur le dessin sur le côté.

Schrauben Sie die Leisten als Eck zusammen, wie in der Zeichnung dargestellt.

LEGENDA

- **n.12** ø 4 x 10
- **n.3**

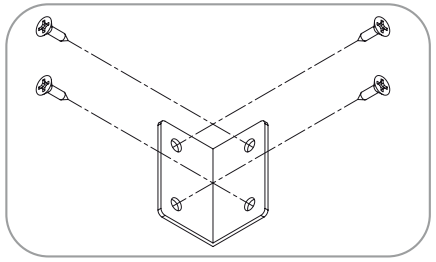

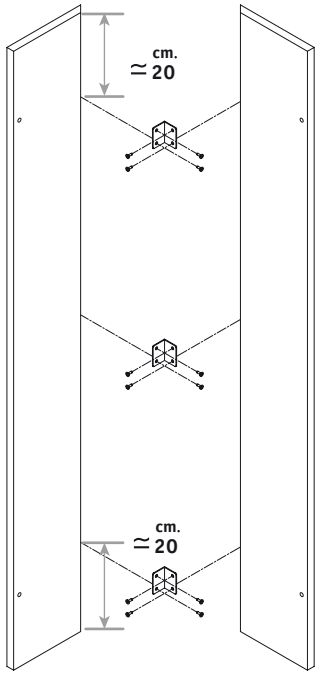

ASSEMBLAGGIO PORTAPANNELLO ANGOLO A STRUTTURA - Corner panel support to the structure
Support du panneau de coin à la structure - Montage des Ecks der Bordüre

TOOLS 10

LEGENDA

- **n.12** M 6
- **n.4** M 6 x 90

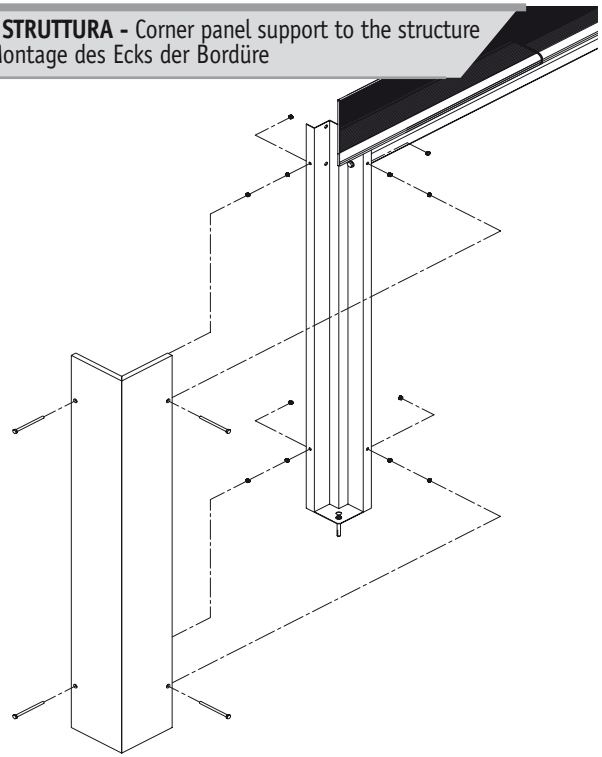

PORTAPANNELLO CENTRALE A STRUTTURA - Central panel support to the structure
Support du panneau central de la structure - Montage der geraden Bordürelemte

1

TOOLS 10

LEGENDA

- **n.12** M 6
- **n.4** M 6 x 90

2

Con la tecnica del filo teso allineare i portapannelli centrali a quelli degli angoli.

With the technique of wire stretched align the central panels supports, to the corner panels supports.

Avec la technique du fil tendu aligner les supports panneaux centraux, aux supports panneaux d'angle.

Mit der Technik der gespannten Schnur können Sie nun das Gestell oben gerade ausrichten.

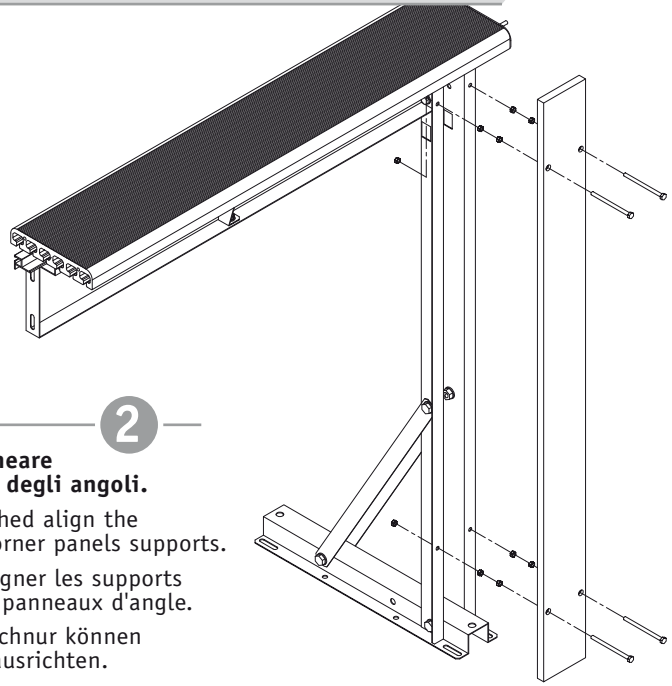

SSEMBLAGGIO SCALA / ontage de l'échelle à la / TRUTTURA assembling of the ladder to the structure / - Montage der Leiter am Gestell

1

Usare n. 2 / *Use 2 wren* / *Utilisez de* / *Verwenden* / *Schraubens*

er serrare. / *ghten* / *ur serrer* / *um Anziehen*

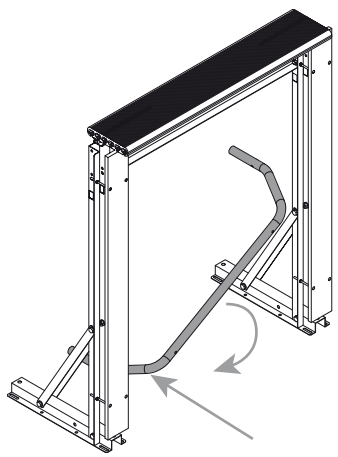

Inser / **indi** / **gonale il pezzo all'interno della** / **erso terra posizionandolo nel** / **ssaggio.**

Inser / the g / e diagonally inside the struct / urn toward / placing the point of attach

Insér / puis t / e en diagonale à l'intéri / structure / rs le sol en plaçant l / ctache.

Leger / an di / tück diagonal zwi / estellfüsse / ungsbohrungen

2

TOOLS

Forare da sotto il legno del bordo inserendo la punta del trapano (ø 8) nell'asola della struttura di supporto del bordo come da disegno a lato.

Drill in the plastic wood board by inserting the drill bit (ø 8) in the slot of the support structure as in the drawing to the side.

Percer la planche en bois reconstitué avec la mèche (ø 8) dans la fente de la structure de support comme dans le dessin sur le côté.

Bohren Sie von unten durch die Kunstholzbordüre, indem Sie den Bohrer (ø 8) durch die Schlitze des oberen Gestellprofils stecken, wie in der Zeichnung dargestellt.

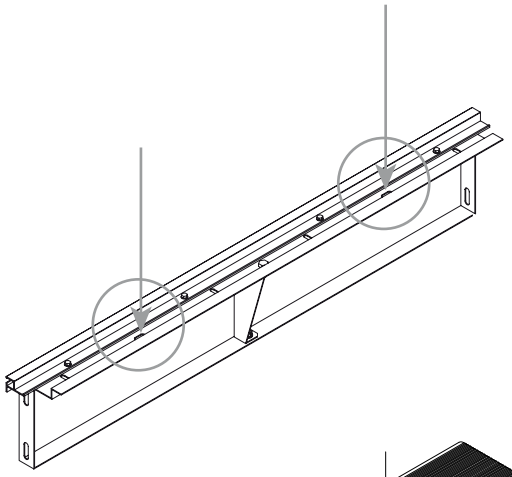

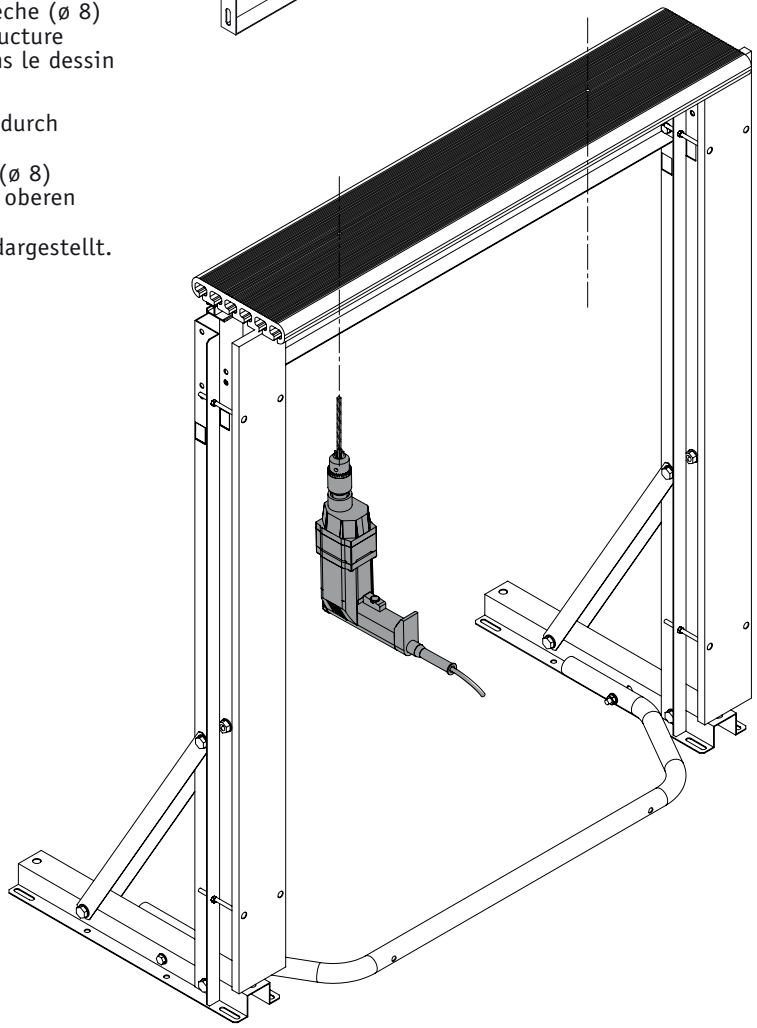

TOOLS 4

TOOLS 10

LEGENDA

n.2 ø 30

n.4 6 x 70

n.8 ø 6

n.4 M 6

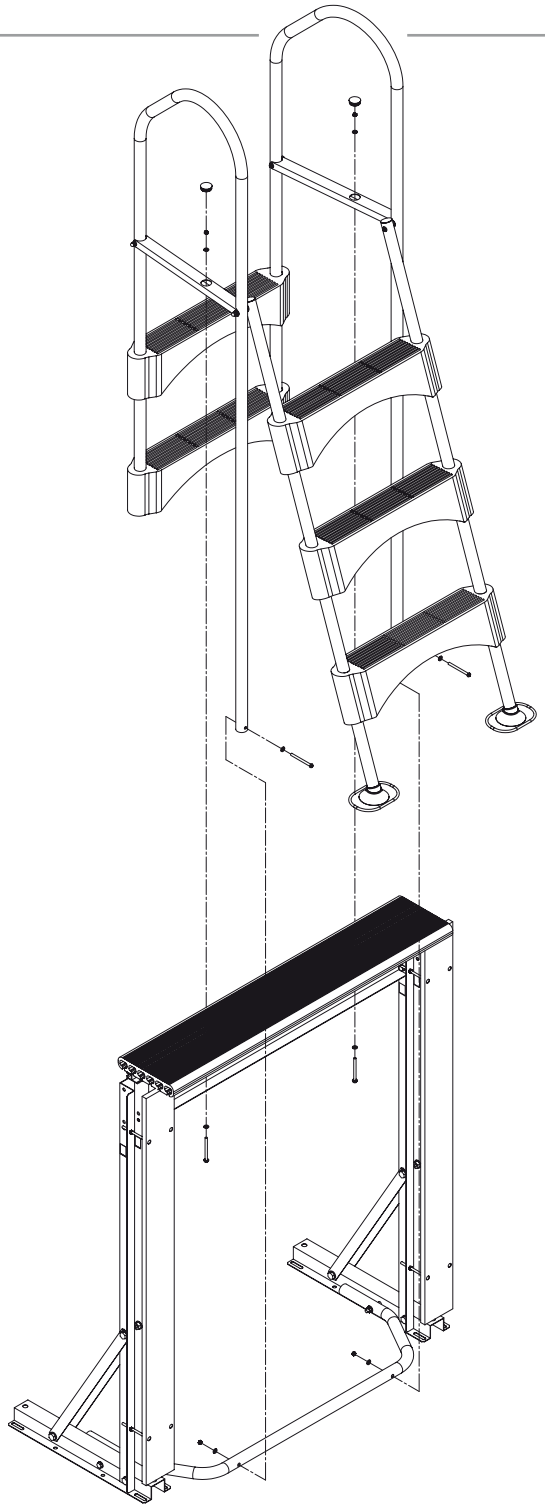

ASSEMBLAGGIO PANNELLO

panel assembly - assemblage de panneaux - Schalttafeleinbau

TOOLS

LEGENDA

n.4 ø 4 x 60

Preforare con una punta del ø 3 e avvitare il pannello al supporto.

Pre-drill with a drill bit ø 3 and screw the panel to support.

Pré-percer avec un foret de ø 3 et visser le panneau à l'appui.

Vorbohren mit einem Bohrer ø 3 und schrauben Sie die Platte zur Unterstützung.

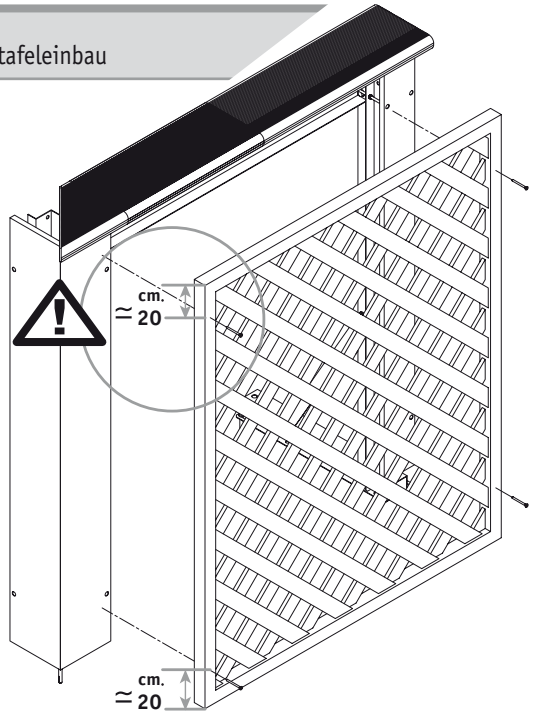

NOTE

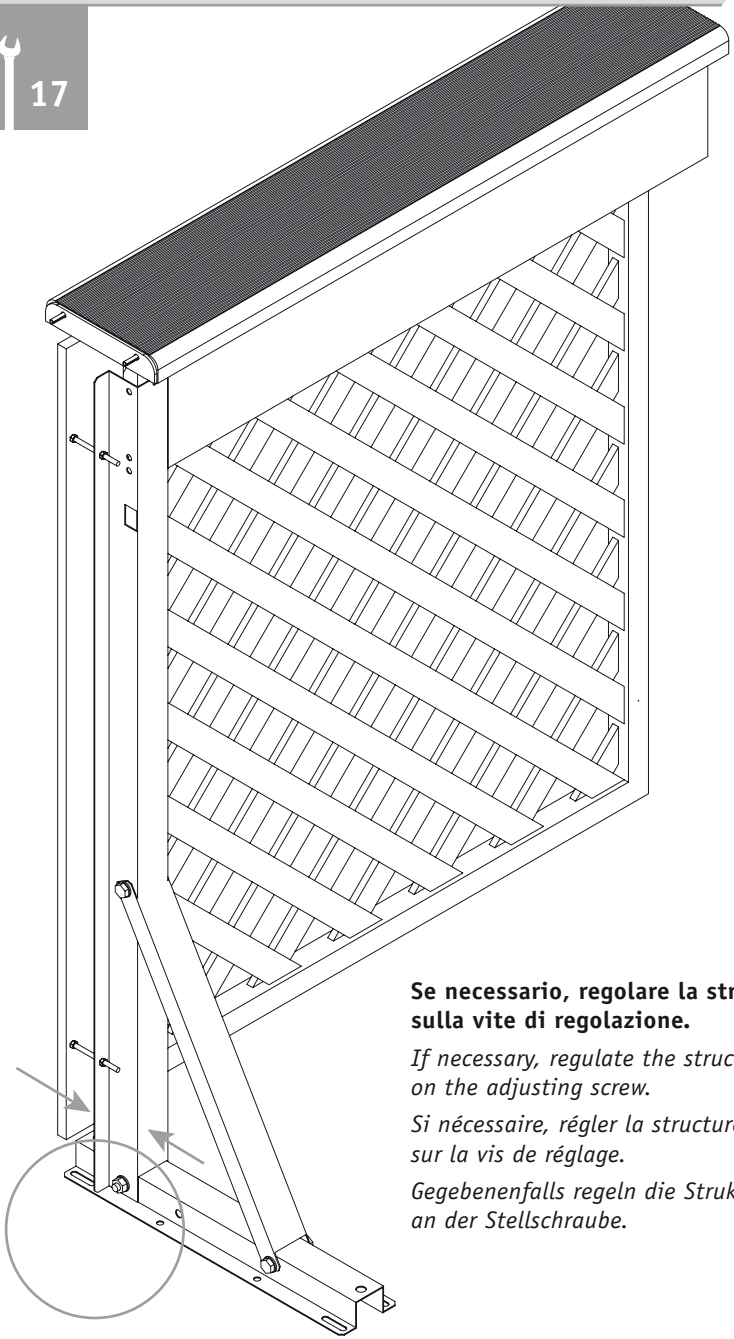

Se necessario, regolare la struttura intervenendo sulla vite di regolazione.

If necessary, regulate the structure by working on the adjusting screw.

Si nécessaire, régler la structure en travaillant sur la vis de réglage.

Gegebenenfalls regeln die Struktur durch die Arbeit an der Stellschraube.

PISCINE

L'HETT

ORIGINAL INSTRUCTIONS – INSTRUCTIONS DE SERVICE